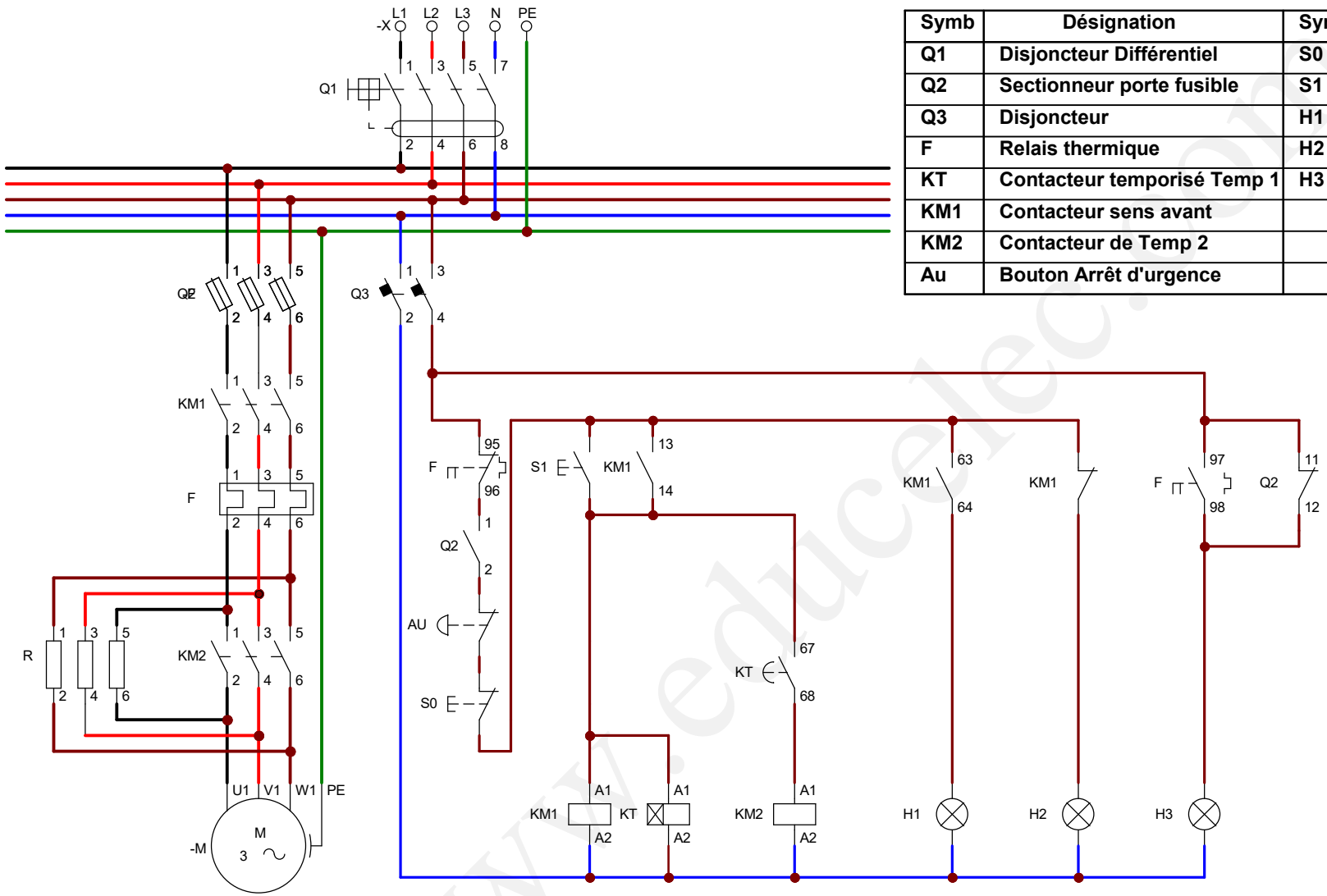

Symb	Désignation	Symb	Désignation
Q1	Disjoncteur Différentiel	S0	Bouton Arrêt
Q2	Sectionneur porte fusible	S1	Bouton Marche Avant
Q3	Disjoncteur	H1	Lampe Marche
F	Relais thermique	H2	Lampe Arrêt
KT	Contacteur temporisé Temp 1	H3	Lampe Défaut
KM1	Contacteur sens avant		
KM2	Contacteur de Temp 2		
Au	Bouton Arrêt d'urgence		

	Date	Nom	Signatures	Entité	Título		Date 11-Jan-2023	Num: 1 de 1
Tiré				www.educelec.com		Démarrage par élimination des résistances statorique un sens de marche 2 temps	Archives: Statorique 1S 2T.cad	
À carreaux								

www.educelec.com