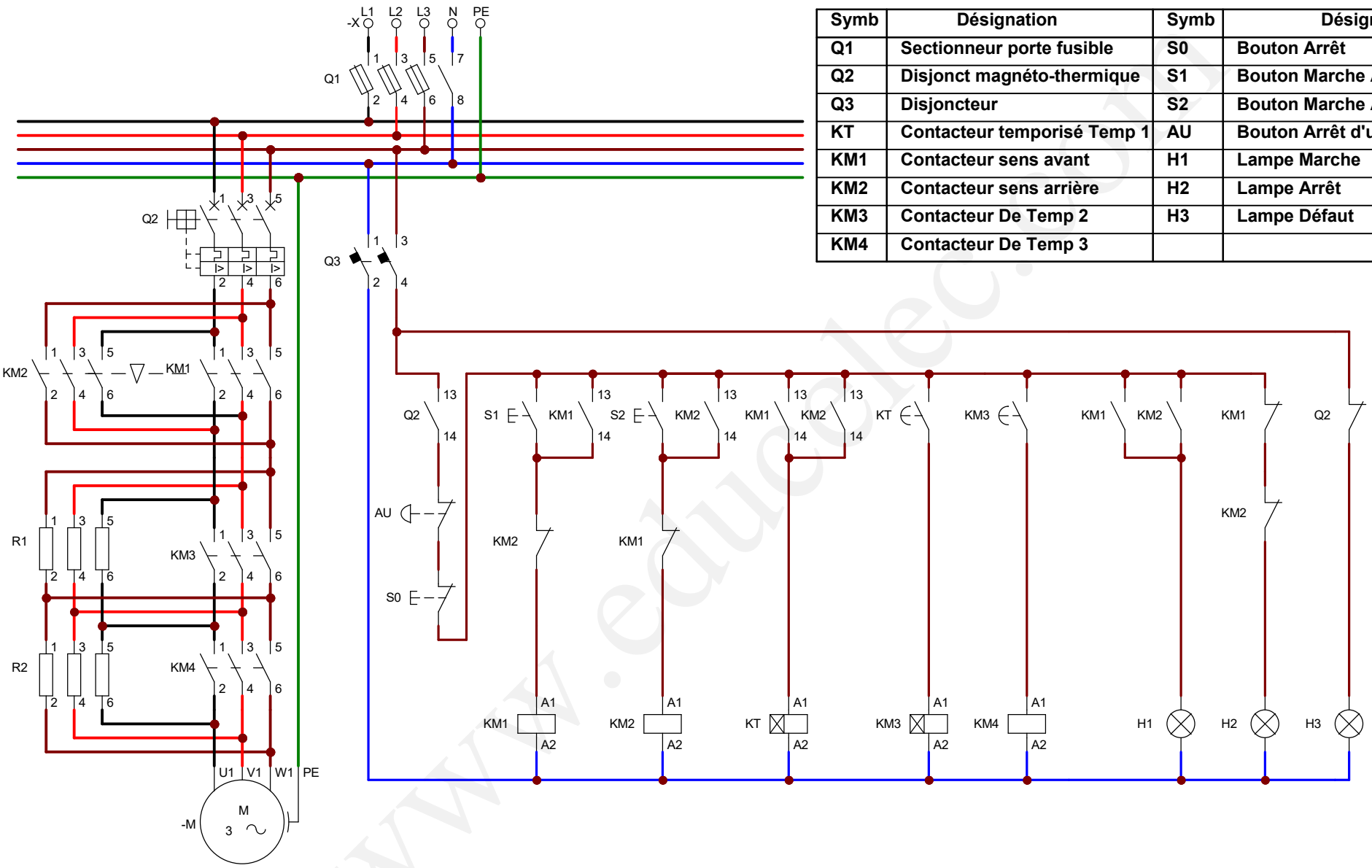

Symb	Désignation	Symb	Désignation
Q1	Sectionneur porte fusible	S0	Bouton Arrêt
Q2	Disjonct magnéto-thermique	S1	Bouton Marche Avant
Q3	Disjoncteur	S2	Bouton Marche Arrière
KT	Contacteur temporisé Temp 1	AU	Bouton Arrêt d'urgence
KM1	Contacteur sens avant	H1	Lampe Marche
KM2	Contacteur sens arrière	H2	Lampe Arrêt
KM3	Contacteur De Temp 2	H3	Lampe Défaut
KM4	Contacteur De Temp 3		

www.educelec.com

	Date	Nom	Signatures	Entité	Título	Date 11-Jan-2023	Num: 1 de 1
Tiré				www.educelec.com	Démarrage par élimination des résistances statorique deux sens de marche 3 temps	Archives: STATO 2S 3T.cad	
À carreaux							